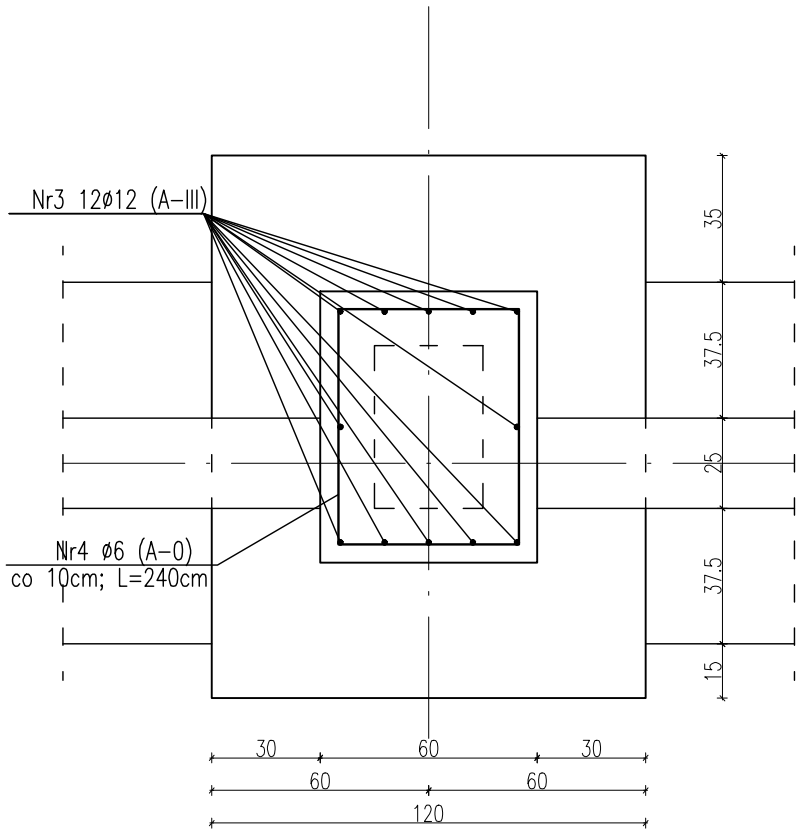

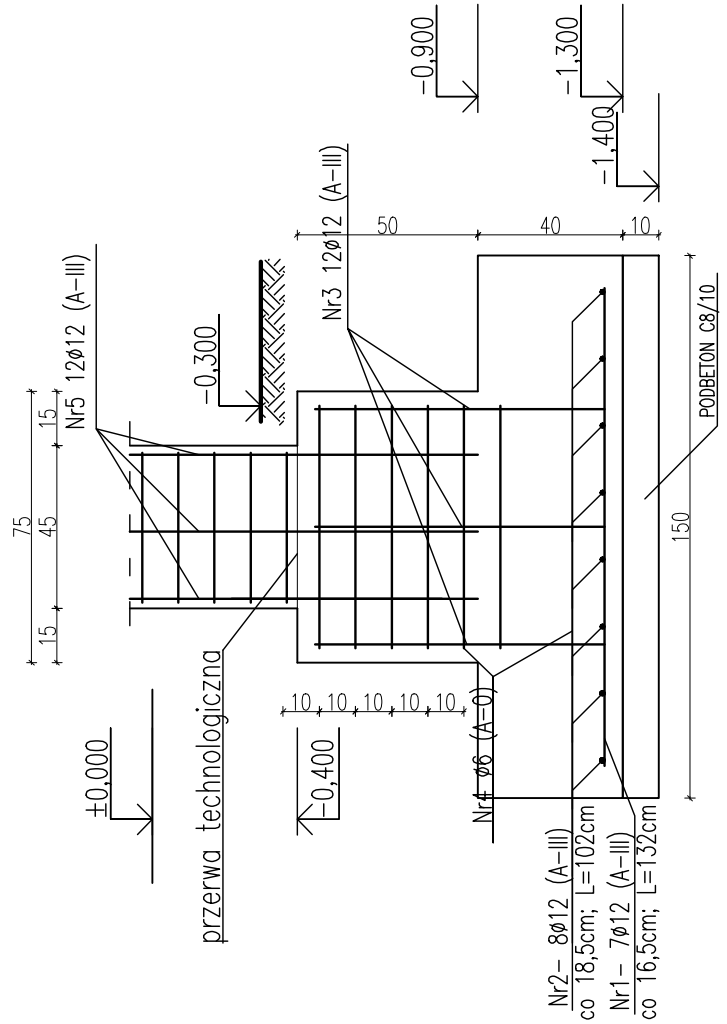

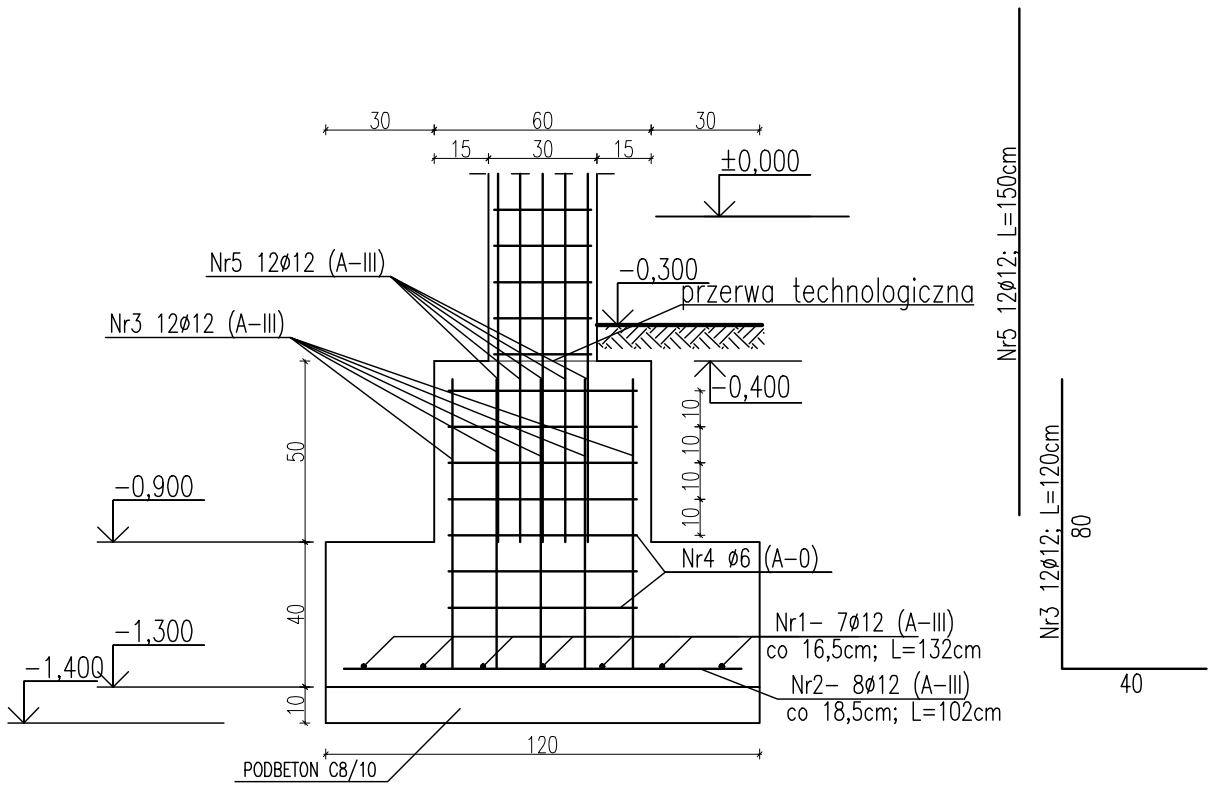

BETON C20/25
KLASA ŚRODOWISKA XC2
OTULINA 50 mm
STAL: zbrojenie A-III (34GS)
strzemiona A-0 (StOS-b)

PROJEKTOWANIE I NADZORY BUDOWLANE
ROMAN PILCH
Siąszyce 67, 62-570 Rychwał
e-mail: grafitpilch@wp.pl
tel. 063 248 15 16 , 502 361 865

OBIEKT-TEMAT:	SALA GIMNASTYCZNA WRAZ Z ZAPLECZEM SOCJALNO-SANITARNYM			
INWESTOR:	GMINA WŁADYSŁAWÓW			
LOKALIZACJA:	KUNY, GMINA WŁADYSŁAWÓW, DZIAŁKA NR 558/2			
TEMAT RYSUNKU:	Stopa fundamentowa St1			BRANŻA BUDOWLANA
KONSTRUKCJA:	PROJEKTANT:	mgr inż. arch. Roman Pilch Upr. w specjalności konstr.-bud. nr WKP/0227/POOK/08		DATA: 03.2009r.
	SPRAWDZAJĄCY:	mgr inż. Grzegorz Świderski Upr. w specjalności konstr.-bud. nr UAN.381/8346/II/88/86		SKALA: 1:20
	OPRACOWANIE:	mgr inż. Anna Serafińska		NR RYS.: K-3